公益財団法人 湯浅報恩会　組 織 機 構 図
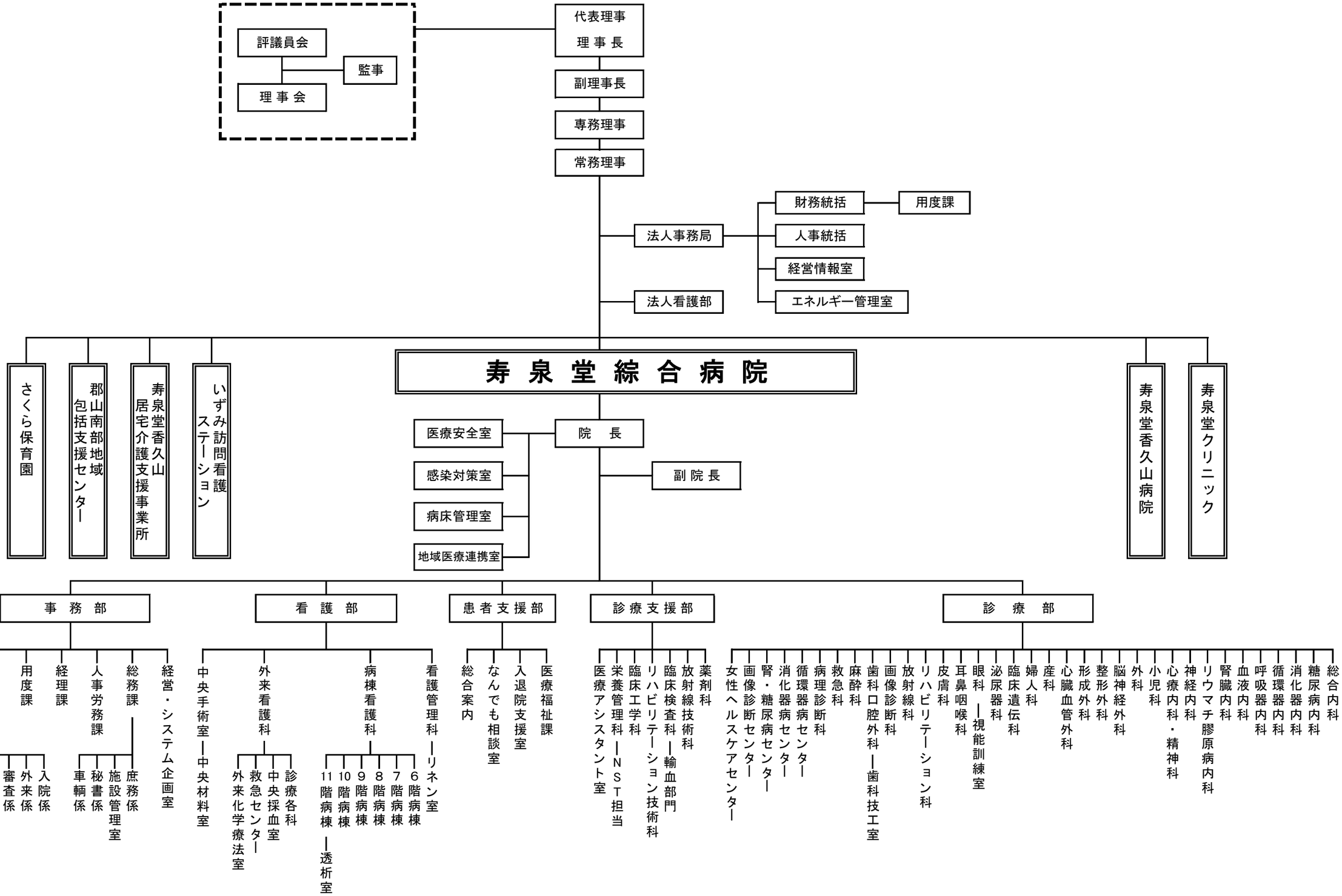
令和 6年 4月 1日 現在